MANGRA 8330

Сейсмические швы
Конструкция для пола

Категория помещений / Интенсивность нагрузок

(A, B)/a, (C, D, E)/b, F/c

	a		–
	a		–
	c		–

Описание

- конструкция для оформления и защиты деформационных швов под все типы покрытия пола;
- для швов шириной от 100 до 300 мм (для ширин более 300 мм — под заказ);
- общая компенсация горизонтальных сдвигов 30 (±15) мм;
- компенсация при сейсмических деформациях на расширение шва до 60 мм.

Особенности конструкции

- конструкция для оформления деформационных швов пола в регионах с высокой сейсмической активностью;
- конструкция скрытого монтажа, за счёт чего даже при большой ширине деформационного шва (Fb) после монтажа видимая ширина конструкции 70 мм (два участка по 35 мм);
- по дополнительному запросу поставляется с гладкой вставкой (рассчитана на компенсацию меньших сдвигов);
- гладкая поверхность, идентичный внешний вид с конструкцией для стен серии MANGRA 3830;
- легко заменяемая эластичная вставка (если эластичную вставку повредили, затёрли, испачкали или поменялся дизайн помещения и т. п., её можно поменять на такую же или вставку другого цвета);
- возможность установки декоративной вставки, большой выбор цветовых решений вставки.

Схема монтажа

на примере конструкции
MANGRA 8330-150

MANGRA 8330-150

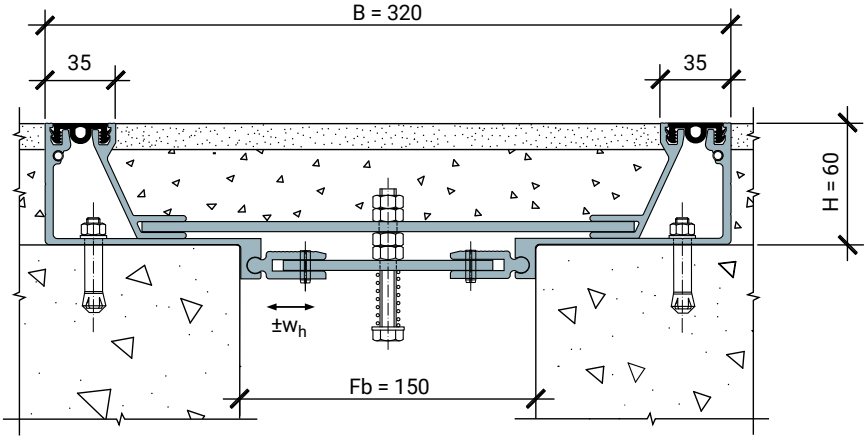

Обозначение в проектах

MANGRA 8330 - 150

название серии — ширина шва

Технические данные

Конструкция	Fb (Fb_{min} - Fb_{max}), мм	w_h, мм	w_s, мм	H, мм	S, мм	B, мм
MANGRA 8330-100*	100 (85–115)	30 (±15)	100 (+60/-40)	60	≈ 70	≈ 270
MANGRA 8330-150	150 (135–165)	30 (±15)	150 (±75)	60	≈ 70	≈ 320
MANGRA 8330-200	200 (185–215)	30 (±15)	200 (±100)	60	≈ 70	≈ 370
MANGRA 8330-250	250 (235–265)	30 (±15)	200 (±100)	60	≈ 70	≈ 420
MANGRA 8330-300	300 (285–315)	30 (±15)	200 (±100)	60	≈ 70	≈ 470
MANGRA 8330-xxx**	** — остальные размеры под заказ	30 (±15)	200 (±100)	60	≈ 70	—

Стандартная длина: 3 м.
Материал: алюминий прессованный, термически упрочнённый; алюминиевый лист; Mangraflex® P; Mangraflex® T.
Цвет: серый, черный, бежевый, цвета RAL (по запросу).

* Для конструкций шириной Fb = 100 мм производство угловой версии MANGRA 8330-100 невозможно из-за геометрических параметров конструкции.

Угловая модификация серии

MANGRA 8330-150, Угол

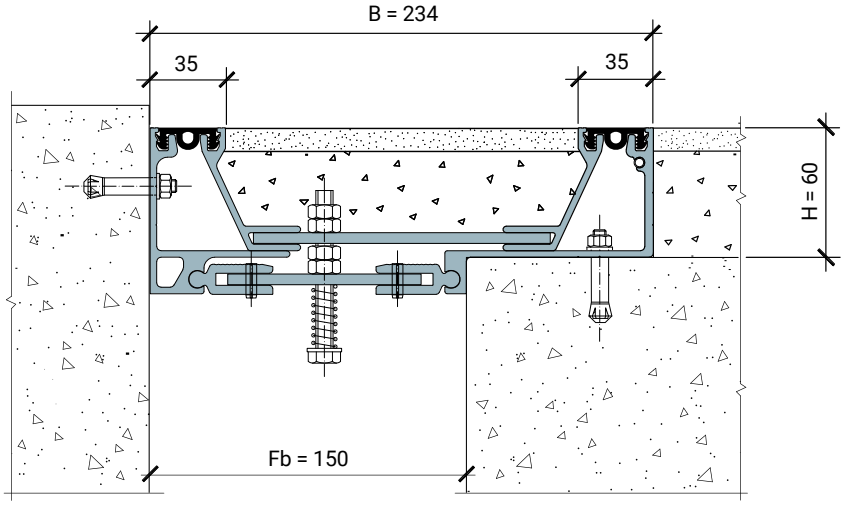

Обозначение в проектах
для угловых модификаций:

MANGRA 8330 - 150 , Угол

название серии	ширина шва	идентификатор для угловых серий