MANGRA 6540-100

Конструкция для пола

Категория помещений / Интенсивность нагрузок

(A, B, C, D, E)/a, F/a

	a		d
	a		–
	a		b

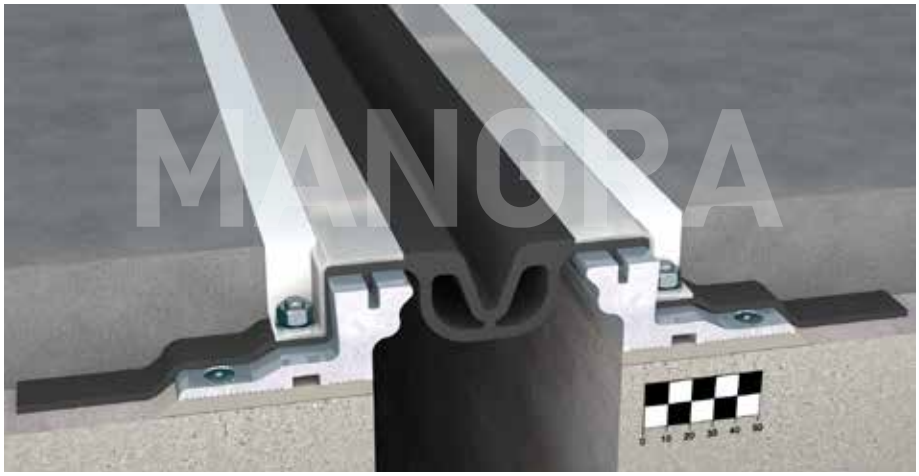

Описание

- накладная конструкция для оформления и защиты деформационных швов как снаружи, так и внутри помещений (например, парковки, подземные гаражи, пешеходные мосты, пандусы);
- для швов шириной до 100 мм;
- общая компенсация горизонтальных сдвигов 60 (±30) мм;
- общая компенсация вертикальных сдвигов 30 (±15) мм.

Особенности конструкции

- возможность изготовления водонепроницаемых узлов соединений на объекте, без применения дорогостоящего оборудования;
- большие горизонтальные и вертикальные деформации;
- стойкая к воздействию бензина, битума, масел, ультрафиолетового излучения, низких температур и т.д. (по дополнительному согласованию);
- возможность поставки готовых сложных соединений, изготовленных на нашем заводе;
- использование накладок из нержавеющей стали увеличивает срок службы и стойкость к агрессивной среде;
- для увеличения надежности и долговечности конструкции возможно изготовление накладок толщиной 3 мм и более;
- возможна поставка с накладкой из нержавеющей стали AISI 304 с декоративной шлифованной поверхностью;
- при необходимости, возможна поставка с накладкой из нержавеющей стали AISI 430, для удешевления конструкции (внимание: имеет меньшую коррозионную стойкость по сравнению с AISI 304), или AISI 316 с более высокой коррозионной стойкостью.

Схема монтажа

MANGRA 6540-100

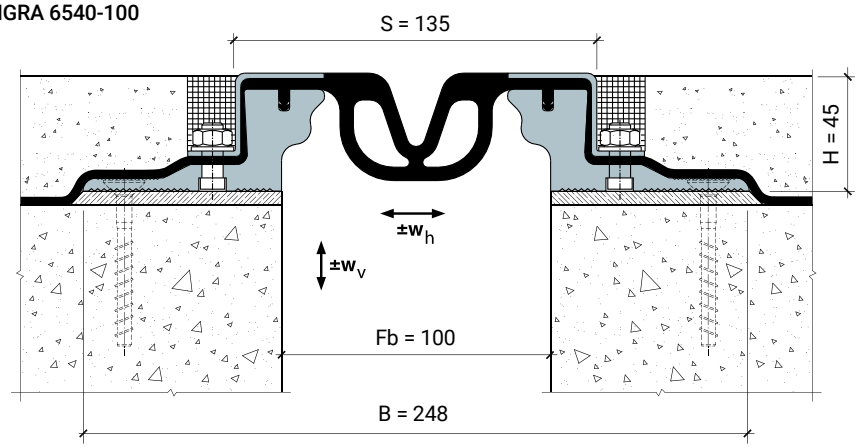

Обозначение в проектах

MANGRA 6540 - 100

название серии — ширина шва

Конструкция	Fb (Fb_{min} - Fb_{max}), мм	w_h, мм	w_v, мм	H, мм	S, мм	B, мм
MANGRA 6540-100	100 (70-130)	60 (±30)	30 (±15)	45	≈ 135	≈ 248

Стандартная длина: 3 м.
Материал: алюминий прессованный, термически упрочнённый; нержавеющая сталь; Mangraflex® P; Mangraflex® T.
Цвет вставки: чёрный.

Угловая модификация серии

MANGRA 6540-100, Угол

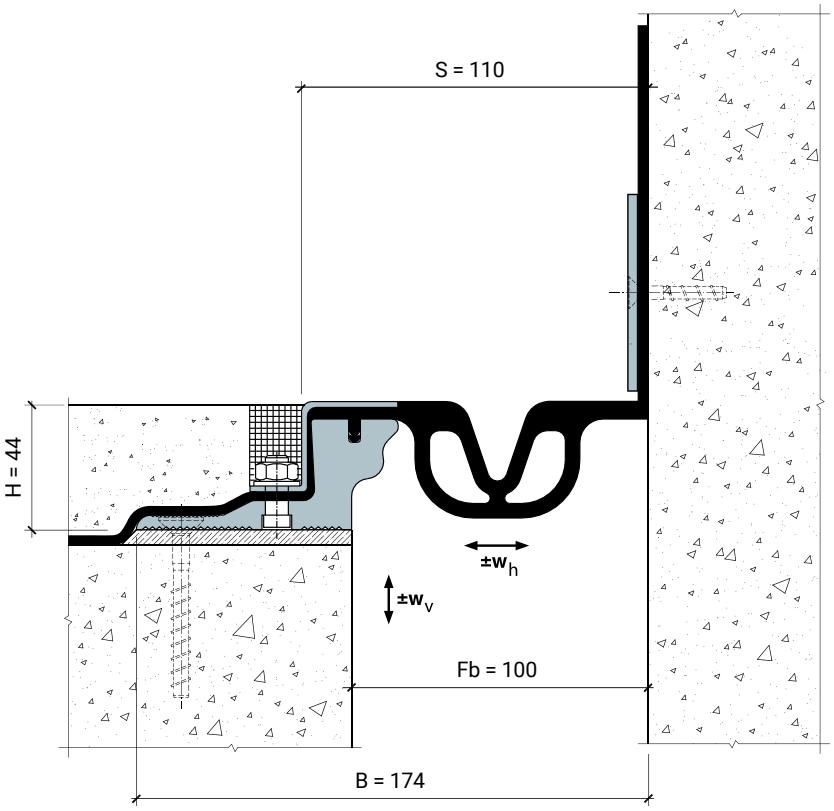

Обозначение в проектах
для угловых модификаций:

MANGRA 6540	-	100 ,	Угол
название серии		ширина шва	идентификатор для угловых серий