MANGRA 3730

Конструкция для фасадов

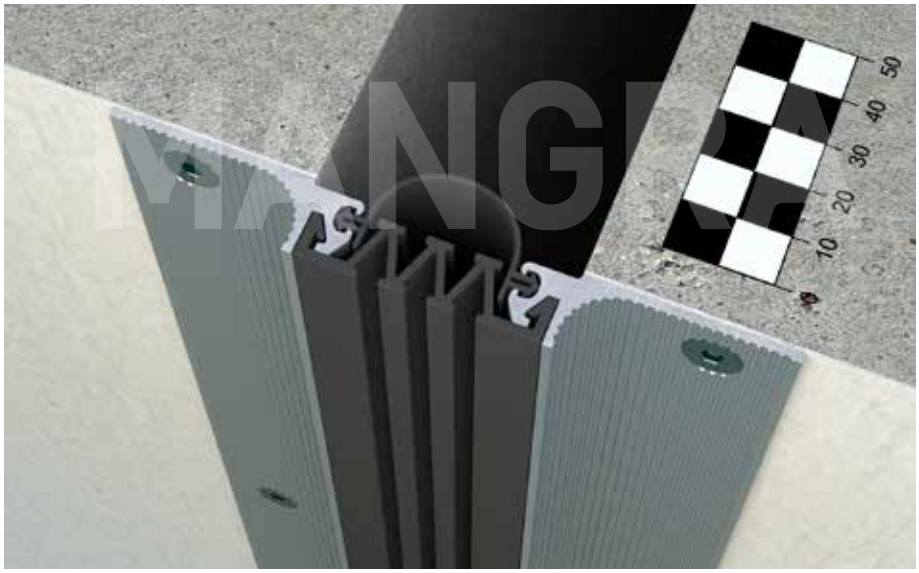

Описание

- для швов шириной до 200 мм;
- проста в установке.

Особенности конструкции

- накладная конструкция для фасадов (накладная конструкция для стен и потолка — MANGRA 3230);
- рифлёная поверхность для большей декоративности;
- возможна установка под штукатурку или другие покрытия по аналогии с MANGRA 3220.

Схема монтажа

MANGRA 3730-050

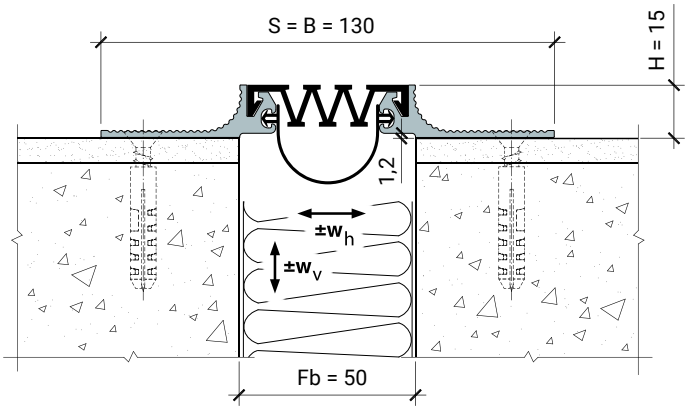

Обозначение в проектах

MANGRA 3730 – 050

название серии ширина шва

Конструкция	Fb (Fb_{min} - Fb_{max}), мм	w_h, мм	w_v, мм	H, мм	S, мм	B, мм
MANGRA 3730-050	50	30 (+20/-10)	50 (±25)	15	≈ 130	≈ 130
MANGRA 3730-080	80	45 (+30/-15)	80 (±40)	15	≈ 160	≈ 160
MANGRA 3730-100	100	60 (+40/-20)	100 (±50)	15	≈ 180	≈ 180
MANGRA 3730-150	150	65 (+45/-20)	150 (±75)	15	≈ 230	≈ 230
MANGRA 3730-200	200	90 (+50/-40)	200 (±100)	15	≈ 280	≈ 280

Стандартная длина: 3 м.
Материал: алюминий прессованный, термически упрочнённый; Mangraflex® P; Mangraflex® T.
Цвет вставки: белый, серый, бежевый, чёрный, цвета RAL (по запросу).

Варианты конструкций

MANGRA 3730-050

MANGRA 3730-080

MANGRA 3730-100

MANGRA 3730-150

MANGRA 3730-200

Мембрана-паробарьер

Учитывать возможности монтажа

Угловая модификация серии

MANGRA 3730, Угол

Вариант 1

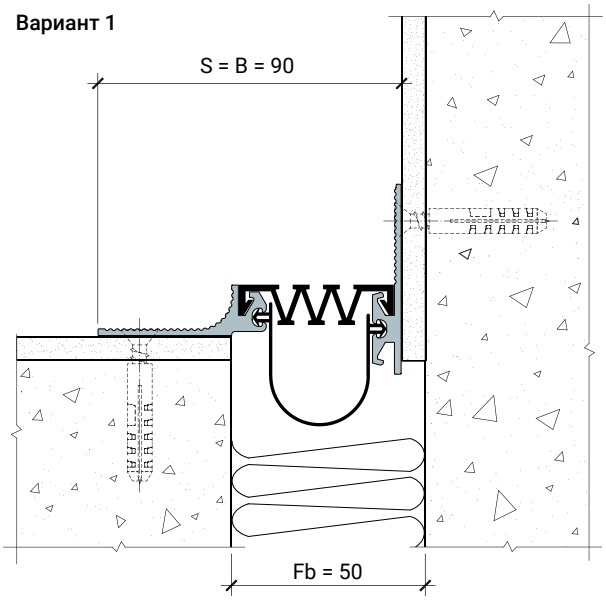

Вариант 2

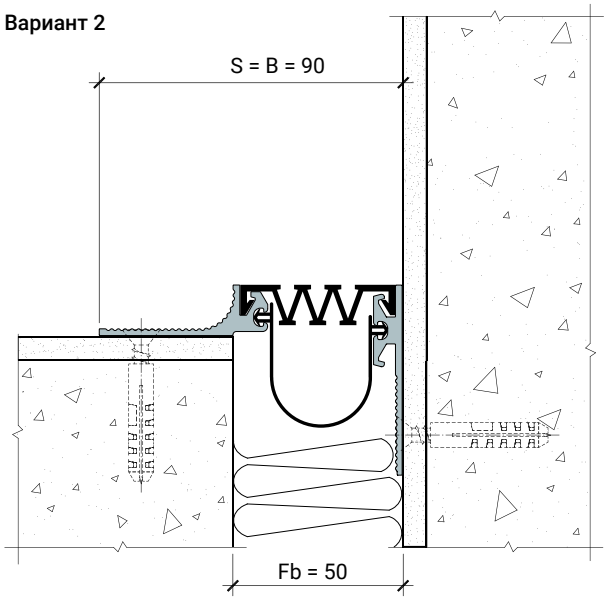

Обозначение в проектах:

MANGRA 3730 – 050 , Угол

название серии	ширина шва	идентификатор для угловых серий